US-DRYPACK

FITTING GUIDE

KRIEGA.COM

KUSCFIT-1

fold

fig:1

fig:2

1

EN FIT SUBFRAME LOOPS

1. Each US pack comes with 4 x subframe loops **(fig:1)** and 4 x hook straps **(fig:2)** (2 hook straps for US-5). The loops should be fixed to the bike's subframe and can be left on the bike even when not carrying a Drypack. To fit, attach the quick release hooks straps to your US pack and place it in the ideal mounting position on the bike. This will determine where to locate the subframe loops. The loops must be fixed to the bike's metal rear subframe. It may be necessary to remove the seat to get access to the frame and in some cases slots will need to be cut in the internal plastics if no metalwork is exposed. (For bikes with no visible subframe see part 3).

2. Thread the long strap around the subframe and back through the buckle **(fig:3).** Keep the loop length to a minimum where possible. Replace the seat, if removed, to check for any interference with the buckle. If all fits well, secure the strap by locking it off back through the buckle **(fig:4)** Excess strap can be cut down if required. Use a lighter to seal the frayed edge afterwards.

3. Bikes with no visible rear subframe (eg. Ducati 848) can still use the hook system as long as there is some bike metal work to attach the front 2 loops, as described in Part 2. The seat can then be used to hold the rear loops in place by forming a double loop from 2 subframe loops.
To do this, cut the long strap from one loop and thread the other strap through its buckle **(fig:5).** Place in position under the seat and adjust the web length until the loops sit proud of the closed seat edge. Lock off the loop by threading it back though the buckle **(fig:6).** Replace the seat and ensure that it is fully locked down.

FR MONTER LES SANGLES SUR LE CADRE.

1: Chaque sac US est fourni avec 4 boucles à attacher au cadre **(fig:1)** et 4 crochets en alu **(fig:2)** (2 crochets pour le US-5). Les boucles doivent être fixées sur le cadre de la moto et peuvent y rester même lorsque vous voyagez sans sac. Pour fixer, attachez les crochets au sac US et placez celui ci sur la moto dans la position idéale. Déterminez la location des boucles à placer sur le cadre. Ces boucles doivent être fixées sur l'arrière du cadre en métal. Il sera peut être necessaire d'enlever la selle arrière, pour accéder au cadre, et dans certains cas de découper des trous oblongs dans le bac plastique si le cadre n'est toujours pas accessible. Pour les motos sans cadre accessible (ex Ducati 848) voir partie 3.

2. Enfilez la sangle longue autour du cadre et de retour dans la boucle **(voir fig 3)**. Faites en sorte que la sangle soit la plus courte possible. Remettez la selle pour vérifier qu'il n'y ait pas d'interférence avec la boucle. Si tout est correctement monté, fixez la sangle en la sécurisant avec la boucle **(voir fig 4)**. L'excès de sangle peut être coupé si nécessaire. Ensuite, utilisez un briquet pour seller le bord .

3. les motos sans cadre visible (eg Ducati 848) peuvent utiliser les crochets en alu, du moment que vous disposez d'un point d'attache en métal pour les 2 boucles de devant, comme décrit dans la partie 2. La selle peut ensuite être utilisée pour tenir les boucles arrières, attachées 2 par 2 pour créer une seule unité de 2 boucles. Pour ce faire, coupez la sangle longue d'une boucle et enfilez l'autre sangle dans la boucle **(fig:5)**. Placez la dans la bonne position sous la selle et ajustez la longueur jusqu'à ce que les boucles dépassent juste des bords de la selle. Sécurisez la sangle en l'enfilant dans la boucle **(fig:6)**. Remettez la selle et assurez vous que l'ensemble soit securisé.

DE ANBRINGEN DER HILFSRAHMEN-SCHLAUFEN

1. Im Lieferumfang jeder US-Packtasche sind 4 Hilfsrahmen-Schlaufen **(siehe Abb. 1)** und 4 Hakengurte **(siehe Abb. 2)** enthalten (2 Hakengurte beim US-5). Die Schlaufen sind am Hilfsrahmen des Motorrads zu befestigen und können auch dann am Motorrad verbleiben, wenn kein Drypack mitgeführt wird. Zum Einbau die Schnellver-schluss-Gurte an der US-Packtasche befestigen und diese an der idealen Einbauposition am Motorrad anordnen. Auf diese Weise lässt sich bestimmen, wo die Hilfsrahmen-Schlaufen anzuordnen sind. Die Schlaufen müssen am hinteren Metall-Hilfsrahmen des Motorrads befestigt werden. Möglicherweise besteht die Notwendigkeit, den Sitz auszubauen, um Zugang zum Rahmen zu erhalten, und in einigen Fällen müssen Schlitze in die innenliegenden Kunststoffteile geschnitten werden, wenn kein Metall freiliegt (bei Motorrädern ohne sichtbaren Hilfsrahmen siehe Teil 3).

2. Das lange Gurtband um den Hilfsrahmen herumführen und nochmals durch den Verschluss führen **(siehe Abb. 3)**. Die Länge der Schlaufe so kurz wie möglich halten. Den Sitz wieder einbauen, soweit er zuvor ausgebaut wurde, um sicherzustellen, dass er den Verschluss nicht berührt. Wenn alles gut passt, das Gurtband durch nochmaliges Hindurchführen durch den Verschluss sichern **(siehe Abb. 4)**. Überschüssiges Gurtmaterial kann nach Bedarf abgeschnitten werden. Die ausgefranste Schnittkante anschließend mit einem Feuerzeug versiegeln.

3. Bei Motorrädern ohne sichtbaren hinteren Hilfsrahmen (z. B. Ducati 848) kann das Einhaksystem verwendet werden, solange ein Metallteil des Motorrads zur Verfügung steht, um die zwei vorderen Schlaufen entsprechend der Beschreibung in Teil 2 zu befestigen. Der Sitz dient dabei zum Arretieren der hinteren Schlaufen, indem aus zwei Hilfsrahmen-Schlaufen eine Doppelschlaufe geformt wird.
Hierzu das lange Gurtband an einer Schlaufe abschneiden und das andere Gurtband durch den zugehörigen Verschluss führen **(siehe Abb. 5)**. Das Ganze unter dem Sitz anordnen und die Länge des Gurtmaterials so einstellen, dass die Schlaufen an der Kante des geschlossenen Sitzes herausragen. Die Schlaufe durch nochmaliges Hindurchführen durch den Verschluss sichern **(siehe Abb. 6)**. Den Sitz in Einbaulage bringen und sicherstellen, dass er ordnungsgemäß verriegelt ist.

fold

2

fig:3

fig:4

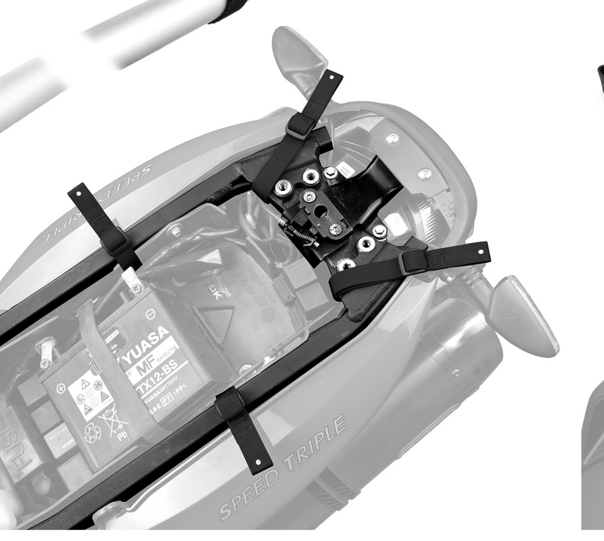

JP サブフレームループ・フィッティング

1. 各USパックには、4つのサブフレームループ（**参照fig:1**）と、4つのフックストラップ（**参照fig:2**）（※US-5には2つのフックストラップ）が付属しています。ループはバイクのサブフレームに固定し、それらはパックを使用しない時でもバイクに付けておきます。取り付けには、クイックリリースバックルの付いたフックストラップをパック本体に接続し、理想のマウントポジションにパックを置きます。これでサブフレームループをどこに配置するかを想定します。ループは金属製のリアサブフレームに固定します。サブフレームを利用するために必要な場合はシートを外します。また場合によって、もし金属部分が露出されていない時は内部のプラスチック部分に溝を切る必要があります。（目につくサブフレームのないバイクには - 参照 パート3）

2. ストラップの先端をサブフレームに巻き付け、バックルに通します（**参照 fig:3**）。ループ部の長さはできるだけ最小になる位置を保って下さい。シートを取り付け、もし動いてズレた場合、バックルに干渉するあらゆる原因をチェックして下さい。すべての固定が良好になったら、ストラップの先端をもう一度バックルに通してをしっかり締めて下さい（**参照 fig:4**）。余分な長さのストラップは必要であれば切ってもかまいません。その際は必ず十分な長さを残してから、斜めにカットし、切り口はライター等で炙ってシールして下さい。

3. 目につくサブフレームがないバイク（例.Ducati 848）でも、パート2に記述の通り、フロントに2つのループを金属部分に取り付けられるバイクであれば、フックストラップシステムを使う事ができます。リアループ用に、2つのサブフレームループをつなぎ2重のループ（ダブルループ）を作り、シートを取り付けますが、その際シートがリアループを固定する役割を果たします。サブフレームループ同士のつなぎ方は、片方のストラップの長い方をカットします。そしてもう片方のストラップをカットした方のバックルに通します（**参照 fig:5**）。そのダブルループをシート下の適切な位置に置いて、ループがシート端から少し出るくらいの長さにストラップを調整します。長さが決まったらストラップをロックするためもう一度バックルに通します（**参照 fig:6**）。シートを取り付けてすべてのストラップが完全に固定されていることを確認して下さい。

ES COLOCACION DE LAS CORREAS DEL SUBCHASIS

1. Cada bolsa US viene con cuatro correas para el subchasis **(ver fig. 1)** y cuatro correas con gancho **(ver fig. 2)** (dos correas con gancho en el modelo US-5). Los correas deben fijarse al subchasis de la moto y pueden dejarse colocados incluso cuando no se lleve la Drypack. Para instalarlos, sujete las correas con los ganchos de liberación rápida a su bolsas US y colóquela en la posición de montaje idónea para su moto. Ello determinará la ubicación de los correas del subchasis. Los correas deben fijarse al subchasis metálico posterior de la moto. Para acceder a este, puede ser necesario desmontar el asiento; en caso de no haber piezas de metal a la vista, deberá practicar unas ranuras en los plásticos interiores (para motos sin subchasis visible, vea la parte 3).

2. Pase la correa larga alrededor del subchasis y voltéela a través de la hebilla **(ver fig. 3)**. Mantenga la longitud del lazo al mínimo posible. Vuelva a colocar el asiento si lo quitó, a fin de comprobar que no interfiera con la hebilla. Si todo encaja, sujete la correa bloqueándola de vuelta a través de la hebilla **(ver fig. 4)**. La correa sobrante puede cortarse si es necesario. Después, use un mechero para sellar el borde cortado.

3. Las motos que no posean un subchasis trasero visible (p. ej., la Ducati 848) pueden, de todos modos, usar el sistema de enganche siempre que exista una pieza de metal para sujetar las dos correas frontales según se describe en la parte 2. En tal caso, el asiento puede usarse para mantener en posición las correas traseras creando un lazo doble a partir de dos lazos del subchasis. Para ello, corte la correa larga de un lazo y pase la otra correa por su hebilla **(ver fig. 5)**. Colóquela en posición bajo el asiento y ajuste la longitud hasta que el lazo quede sobre el borde del asiento cerrado. Fije el lazo pasándolo de nuevo por la hebilla **(ver fig. 6)**. Vuelva a colocar el asiento y asegúrese de que esté completamente desplegado.

IT MONTAGGIO DEGLI OCCHIELLI SUL SOTTOTELAIO

1. Ognuna delle US-Pack viene fornita con 4 occhielli per sottotelaio **(v. fig.1)** e 4 ganci per cinghie **(v. fig.2)** (2 ganci per cinghie con US-5). Gli occhielli vanno fissati al telaio ausiliario della moto e possono essere lasciati sulla moto anche se non si dispone di Drypack. Per il montaggio, fissare le cinghie a sgancio rapido alla vostra US-Pack e posizionarla nel punto ideale sulla moto. In questo modo potrete determinare dove fissare gli occhielli. Vanno fissati al telaietto posteriore in metallo della moto. Per accedere al telaio potrebbe essere necessario rimuovere la sella e in alcuni casi ritagliare delle scanalature nelle plastiche interne se non è presente nessuna parte in metallo. (Per moto senza telaio ausiliario visibile) (v. parte 3).

2. Fare scorrere la cinghia lunga intorno al sottotelaio e indietro attraverso la fibbia **(v. fig. 3)**. Mantenere la lunghezza della cinghia al minimo, ove possibile. Riposizionare la sella, se rimossa, per verificare la presenza di eventuali interferenze con la fibbia. Se tutto si adatta bene, fissare la cinghia bloccandola indietro attraverso la fibbia **(v. fig. 4)**. La cinghia in eccesso può essere eliminata, se necessario. Successivamente utilizzare un accendino per rifilare il bordo sfilacciato.

3. Per le moto senza sottotelaio posteriore visibile (ad es. le Ducati 848) è sempre possibile utilizzare il sistema di aggancio se nella moto è presente una parte in metallo dove collegare i 2 occhielli anteriori, come descritto nella parte 2. Quindi la sella può essere utilizzata per tenere in posizione gli occhielli posteriori formando un doppio anello con i due occhielli del sottotelaio. Per fare questo, tagliare la cinghia lunga da un anello e infilare l'altra cinghia attraverso la fibbia **(v. fig. 5)**. Mettere in posizione sotto la sella e regolare la lunghezza della tela finché gli occhielli saranno sistemati in modo corretto sul bordo della sella chiusa. Bloccare l'occhiello all'esterno spingendolo indietro attraverso la fibbia **(v. fig. 6)**. Rimontare la sella e accertarsi che sia completamente bloccata.

fold

3

fig:5

fig:6

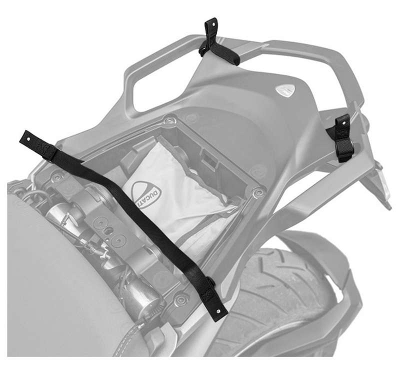

NL LUSSEN VOOR HET SUBFRAME PLAATSEN

1. Elke US-tas wordt geleverd met vier lussen voor het subframe **(zie afb. 1)** en vier banden met een haak **(zie afb. 2)** (twee stuks bij de US-5). De lussen moeten aan het subframe van de motor worden bevestigd en kunnen aan de motor blijven zitten, ook als u geen Drypack bij zich heeft. Bevestig de hookstraps met de kunststof clip aan uw US-tas en plaats de tas in de ideale positie op de motor. Hierdoor kunt u vaststellen waar de lussen voor het subframe geplaatst moeten worden. De lussen dienen bevestigd te worden aan het metalen subframe aan de achterkant van uw motor worden bevestigd. Het kan nodig zijn het zadel te verwijderen voor toegang tot het frame. In sommige gevallen moeten er sleuven in het plastic binnenwerk worden gemaakt als er geen metalen onderdelen van het frame zichtbaar zijn. (Voor motoren waarbij het subframe niet zichtbaar is: raadpleeg deel 3.)

2. Haal de lange band rond het subframe en weer terug door de gesp **(zie afb. 3)**. Houd de luslengte zo kort mogelijk waar dit kan. Als het zadel is verwijderd, plaatst u het terug en controleert u of er frictie bestaat met de gesp. Als alles goed past, zet u de band vast door deze weer terug te halen door de gesp en zo te vergrendelen **(zie afb. 4)**. Overtollige bandlengte kan, indien nodig, worden afgesneden. Gebruik een aansteker om na het afsnijden de rand af te dichten en eventuele rafels te verwijderen.

3. Bij motoren zonder zichtbaar subframe aan de achterkant (zoals de Ducati 848) kan het haaksysteem wel worden gebruikt, zolang er metalen onderdelen op de motor beschikbaar zijn om de voorste twee lussen aan te bevestigen, zoals beschreven in deel 2. Het zadel kan dan worden gebruikt om de achterste lussen op hun plek te houden door een dubbele lus te maken van twee lussen voor het subframe. Snijd hiervoor de lange band van een van de lussen door en voer de andere band door de gesp van deze band **(zie fig. 5)**. Plaats het geheel in positie onder het zadel en stel de lengte af tot de lussen goed aan de rand van het gesloten zadel zitten. Vergrendel de lus door deze weer terug te halen door de gesp **(zie fig. 6)**. Plaats het zadel terug en controleer of het goed op zijn plek en vast zit.

PL MOCOWANIE PASKÓW Z PĘTLAMI NA BELCE POPRZECZNEJ

1. Każda torba US Pack wyposażona jest w 4 paski z pętlami do mocowania na belkach poprzecznych **(patrz rys. 1)** oraz 4 paski z haczykowatymi zaczepami **(patrz rys. 2)** (2 paski z haczykowatymi zaczepami w przypadku torby US-5). Paski z pętlami powinny być mocowane do belki poprzecznej motocykla i można je pozostawić na motocyklu nawet wówczas, gdy torba Drypack nie jest doczepiana. Aby je zamocować, zapnij wciskane klamry na końcu pasków z haczykowatymi zaczepami na torbie US Pack. Umieść torbę w najbardziej odpowiednim miejscu do zamocowania na motocyklu. Ułożenie torby pomoże ustalić właściwe miejsce na belce poprzecznej do przymocowania pasków z pętlami. Pętle muszą zostać przymocowane do tylnej metalowej belki poprzecznej motocykla. Możliwe, że trzeba będzie zdjąć siedzenie, aby uzyskać dostęp do belki. W niektórych przypadkach, jeśli żadna metalowa część nie jest odsłonięta, może być potrzebne wycięcie szczelin w elementach z tworzywa sztucznego. (Dotyczy motocykli z ukrytą belką poprzeczną) (patrz część 3).

2. Przeprowadź długi pasek wokół belki poprzecznej, a jego końcówkę przełóż przez klamrę **(patrz rys. 3)**. Postaraj się, aby długość paska z pętlą była jak najmniejsza. Zamontuj siedzenie, jeśli zostało wyjęte i sprawdź, czy klamra o nic nie zawadza. Jeśli wszystkie elementy zostały dobrze dopasowane, zablokuj pasek przed wysunięciem się poprzez przełożenie go ponownie przez szczelinę w klamrze **(patrz rys. 4)**. Jeśli jest to wymagane, zbyt długą końcówkę paska można obciąć. Po ucięciu zabezpiecz postrzępioną końcówkę przez przypalenie jej zapalniczką.

3. W przypadku motocykli, w których tylna belka poprzeczna nie jest widoczna (np. Ducati 848) nadal można stosować paski z haczykowatymi zaczepami, pod warunkiem, że występuje w nich jakakolwiek metalowa część, do której można doczepić z przodu 2 paski z pętlami, jak opisano w części 2. W ten sposób siedzenie można wykorzystać do przytrzymania tylnych pasków z pętlami - połączyć 2 paski z pętlami zamocowane na belce poprzecznej. Aby to zrobić, należy uciąć jeden długi pasek z pętlą, a drugi pasek przełożyć przez jego klamrę **(patrz rys. 5)**. Tak połączone zamocuj w odpowiednim miejscu pod siedzeniem. Wyreguluj długość paska tak, aby pętle wystawały spod krawędzi założonego siedzenia. Zablokuj pasek z pętlą przez ponowne przełożenie go przez klamrę **(patrz rys. 6)**. Zamontuj siedzenie i upewnij się, że jest właściwie zablokowane.

fold

4 FITTING PACK TO LOOPS

fig:7

EN FITTING PACK TO LOOPS

US Drypacks may be mounted inline or across the seat. Insert the alloy hooks into the four loops and pull on each strap to take-up the tension. To achieve maximum pack compression, push down with your other hand on the top surface of the pack near the adjustment buckle, whilst pulling down on the strap **(fig:7)**. Once all 4 straps are equally tight, use the 2 x strap keepers on the web to manage the loose ends.
IMPORTANT.
Ensure the quick-release buckles are correctly clicked 'in' at all times.
DO NOT connect the quick release buckles when the strap is under tension.

FR ATTACHER LE SAC AUX BOUCLES

Les sacs US peuvent être positionnés dans le sens de la longeur ou de la largeur de la selle. Insérez les crochets en alu dans les 4 boucles et tirez sur chaque sangle. Pour comprimer au maximum la sacoche, appuyez sur le sommet de la sacoche au niveau de la boucle de serrage pendant que vous tirez sur la sangle **(fig:7)**. Une fois que les 4 sangles sont tendues, utilisez les 2 bloque-sangles pour gérer les extrémités libres des sangles.
IMPORTANT:
assurez vous que les boucles à déserrage rapide soit correctement attachées à tout moment.
NE PAS connecter les boucles à déserrage rapide lorsque les sangles sont sous tension.

DE BEFESTIGUNG EINER PACKTASCHE AN SCHLAUFEN

US-Drypacks lassen sich in Längsrichtung oder quer zum Sitz einbauen. Die Leichtmetall-Haken in die vier Schlaufen einführen und zum Spannen an jedem der Gurtbänder ziehen. Zur größtmöglichen Komprimierung der Packtasche beim Festziehen des Gurtbands **(siehe Abb. 7)** die Oberseite der Packtasche in der Nähe des Einstellverschlusses mit der anderen Hand niederdrücken. Nachdem alle 4 Gurtbänder gleichermaßen festgezogen wurden, die losen Enden mit Hilfe der 2 Gurtführungen fixieren.
WICHTIG:
Sicherstellen, dass die Schnellverschlüsse stets ordnungsgemäß eingerastet sind.
KEINESFALLS die Schnellverschlüsse einrasten, wenn das Gurtband unter Spannung steht.

JP パックをループへフィッティング

USドライパックは状況によってシートに対して縦もしくは横に搭載されます。アロイフックを**4**つのループに差し込み、各ストラップを引いてテンションをかけます。最大限のパックコンプレッションをかけるため、片手でバックル近くのパック表面を押しながらストラップを引き下げて下さい（**参照fig:7**）。**4**つすべてのストラップが均等にきつくしっかり固定できたら、パタつきを防ぐため、余分なストラップをストラップキーパーに挟んで下さい。
重要 - クイックリリースバックルはカチっと音がするまで正しく接続されていることを毎回必ず確認して下さい。ストラップが張力を受けている時、クリックリリースバックルを接続しないで下さい。

ES COLOCACIÓN DE LA MOCHILA EN LOS LAZOS

Las mochilas US Drypack pueden montarse sobre el asiento longitudinal o transversalmente. Inserte los ganchos metálicos en los cuatro lazos y tire de cada correa para ajustar la tensión. Con objeto de lograr la máxima compresión de la mochila, empuje con la otra mano la parte superior de esta, cerca de la hebilla de ajuste, mientras tira de la correa hacia abajo (ver fig. 7). Una vez que las cuatro correas estén igual de tensas, use los dos pasadores para sujetar los cabos sueltos.
IMPORTANTE.
Asegúrese siempre de que las hebillas de liberación rápida hagan clic correctamente al insertarlas.
NO conecte las hebillas de liberación rápida cuando la correa se encuentre en tensión.

IT MONTAGGIO DELLA BORSA AGLI ANELLI

Le US-Drypack possono essere montate in linea o trasversalmente sulla sella. Inserire i ganci in lega nei quattro anelli e tirare ogni cinghia per raggiungere la giusta tensione. Per ottenere la massima compressione della borsa, spingere verso il basso con l'altra mano sulla superficie superiore della borsa stessa vicino alla fibbia di regolazione, tirando contemporaneamente la cinghia verso il basso (v. fig. 7). Dopo aver teso allo stesso modo tutte e quattro le cinghie, utilizzare i 2 passanti sulla tela per gestire le estremità.
IMPORTANTE.
Assicurarsi che le fibbie a sgancio rapido siano chiuse correttamente in ogni momento.
NON COLLEGARE le fibbie a sgancio rapido quando la cinghia è in tensione.

NL TAS OP LUSSEN BEVESTIGEN

US Drypacks kunnen in lijn of over het zadel worden geplaatst. Steek de haken in de vier lussen en trek aan elke band om deze op spanning te zetten. Om maximale compressie van de tas te bereiken, duwt u met uw andere hand op de bovenzijde van de tas vlakbij de instelgesp, terwijl u aan de band trekt (zie afb. 7). Als alle vier de banden even strak zitten, gebruikt u de twee lushouders op de band om de losse uiteinden weg te werken.
BELANGRIJK.
Controleer elke keer of de gespen van de snelbinders goed 'ingeklikt' zijn.
Klik de snelbindergespen NIET in als de band onder spanning staat.

PL MOCOWANIE TORBY DO PĘTLI

Torby US Drypack można mocować podłużnie lub poprzecznie na siedzeniu. Włóż aluminiowe haczykowate zaczepy do czterech pętli i zaciągnij mocno każdy z pasków. Aby maksymalnie ścisnąć pakowne torby, dociśnij je jedną ręką od góry w pobliżu klamry z regulacją, jednocześnie ściągając nadmiar paska (patrz rys. 7). Po wyregulowaniu naprężeń 4 pasów skorzystaj z dwóch szlufek do zabezpieczenia luźnych końców pasków.
UWAGA Za każdym razem należy upewnić się, że klamry zostały właściwie wciśnięte.
NIE WOLNO zapinać klamer, jeżeli paski są naprężone.

5 FITTING PACK TO PACK

fig:9

fig:8

EN FITTING PACK TO PACK

Build a luggage system by adding side packs to the main pack. Use the 4 x web loops on each side of the middle pack to attach the hook straps from the side pack **(fig:8)**. Once all four are attached pull tight. Always use the strap keepers to manage any loose ends. Finally, thread the top roll-over strap on the side pack through the large D-ring on the middle pack, click the quick-release back in and pull the strap until tight **(fig:9).**

FR MONTAGE SAC À SAC

Ajoutez des sacs au principal sac. Utilisez les 4 boucles sur chaque côté du sac principal pour attacher les crochets des sacs secondaires **(fig:8)**. Une fois que les 4 boucles sont attachées, tirez fermement. Utilisez les bloque-sangles pour gérer les extrémités libres des sangles. Pour finir, enfilez les sangles dans les boucles de sacoche de base pour assurer une meilleure stabilité **(fig:9).**

DE BEFESTIGUNG VON PACKTASCHEN AN EINER PACKTASCHE

Durch das Hinzufügen von seitlichen Packtaschen zur Haupt-Packtasche lässt sich ein Gepäcksystem aufbauen. Dazu die 4 Gurtmaterial-Schlaufen an der jeweiligen Seite der mittleren Packtasche verwenden, um die Hakenbänder der seitlichen Packtasche zu befestigen **(siehe Abb. 8)**. Nach dem Befestigen alle vier Bänder festziehen. Lose Enden stets mit Hilfe der Gurtführungen fixieren. Zum Schluss das obere Verbindungsband an der seitlichen Packtasche durch den großen D-Ring an der mittleren Packtasche führen, den Schnellverschluss wieder einrasten lassen und das Gurtband festziehen **(siehe Abb. 9).**

JP パックをパックへフィッティング

メインパックにサイドパックを加えてラゲッジシステムを組み立てます。ミドルパック（**US-20/30**）本体の両サイドにある片側**4**つのウェブループに、サイドパックのフックストラップを差し込みます（**参照 fig:8**）。**4**つすべてのストラップをきつくしっかり固定して下さい。パタつき防止のため常に余分なストラップはストラップキーパーに挟んで下さい。最後に、サイドパックの上部にあるロールオーバーストラップをメインパックの大きい**D**リングに巻き付け、バックルをしっかり接続して、きつくしっかり固定するまでストラップを引いて下さい（**参照 fig:9**）。

ES COLOCACIÓN DE MOCHILAS ADICIONALES

Cree un sistema de transporte de equipaje añadiendo mochilas a los laterales de la mochila principal. Use los cuatro lazos de cada lado de la mochila principal para sujetar los ganchos de las correas de la mochila lateral **(ver fig. 8)**. Una vez sujetos los cuatro, tire firmemente. Utilice siempre los pasadores para sujetar los cabos sueltos. Finalmente, pase la correa superior de la mochila lateral a través de la anilla en forma de D situada en la mochila principal, vuelva a insertar el gancho de liberación rápida y tire de la correa hasta que esté firmemente sujeta **(ver fig. 9).**

IT MONTAGGIO BORSA SU BORSA

Costruire un sistema di bagagli aggiungendo borse laterali a quella principale. Utilizzare i 4 occhielli della tela su ciascun lato della borsa centrale per fissare le cinghie a gancio da quella laterale **(v. fig. 8)**. Una volta che tutti e quattro saranno agganciati, tirare. Usare sempre i passanti delle cinghie per gestire le estremità libere. Infine, infilare la cinghia superiore sulla borsa laterale attraverso il grande anello a D sulla borsa centrale, chiudere con un clic il gancio rapido e tirare la cinghia fino a tenuta **(v. fig. 9)**.

NL TASSEN AAN ELKAAR BEVESTIGEN

een bagagesysteem door zijtassen aan de hoofdtas te bevestigen. Gebruik de vier lussen aan elke kant van de hoofdtas om de banden met haak van de zijtas aan te bevestigen **(zie afb. 8)**. Als alle vier de banden zijn bevestigd, kunnen ze goed strak aangetrokken worden. Gebruik altijd de bandhouders om losse uiteinden weg te werken. Als laatste voert u de roll-over-band van de zijtas door de grote D-ring van de middelste tas, waarna u de snelbinder weer inklikt en aan de band trekt tot deze strak zit **(zie afb. 9)**.

PL DOCZEPIANIE DODATKOWEJ TORBY

Do głównej torby można doczepić dodatkowe torby boczne. Do 4 pętli znajdujących się na każdej stronie środkowej torby włóż haczykowate zaczepy bocznych toreb **(patrz rys. 8)** Po zaczepieniu wszystkich mocowań mocno ściągnij paski. Zawsze korzystaj ze szlufek do zabezpieczenia luźnych końców pasków. Na koniec przełóż główny pasek na bocznej torbie przez dużą klamrę w kształcie litery D na środkowej torbie, zapnij wciskaną klamrę i ściągnij mocno pasek **(patrz rys. 9)**.

30 litres US20+US10

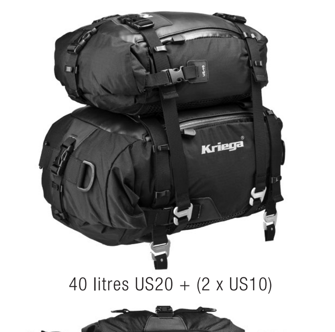

50 litres US30+(2 x US10)

40 litres US20 + (2 x US10)

70 litres US30+(2 x US20)

EN PACK COMBINATIONS

With the US System, many pack layouts are possible. Packs can be mounted inline or across the seat. Extra packs can be added to the sides or top using the alloy hook straps and web loops. Multiple alloy hooks can also use the same web loop to achieve top and side combinations up to 90 litres.
WARNING: It is the owner's responsibility to ensure that the luggage is attached in such a way that it does not damage or put at risk the owner or any property of the owner. If the luggage is not attached securely, it may become detached and/or fall into the back wheel causing serious injury and even death. Do not exceed local speed limits. Check regularly for wear or damage.

FR COMBINAISONS DE SACS

Plusieurs combinaisons de sacs US sont possibles. Les sacs peuvent être assemblés dans le sens de la longeur ou de la largeur de la selle. Ils peuvent être ajoutés sur les côtés ou sur le dessus du sac principal en utilisant les crochets en alu et les boucles. Plusieurs crochets peuvent s'attacher à une même boucle pour obtenir des combinaisons accumulant jusqu'à 90litres de capacité.
AVERTISSEMENT: Il incombe au conducteur de vérifier que son bagage soit attaché sûrement, de façon à ne rien endommager, pour éviter tout risque pour le conducteur ou ses affaires. Tout bagage attaché de façon incorrecte pourrait se détacher et/ou tomber au niveau de la roue arrière, entraînant des blessures sérieuses voire mortelles. Veuillez respecter les limitations de vitesse en vigueur. Vérifiez régulièrement les systèmes d'accroche et remplacez-les si une usure ou des frottements anormaux surviennent.

DE PACKTASCHEN-KOMBINATIONEN

Das US-System bietet eine Vielzahl von Gestaltungsmöglichkeiten für die Packtaschen. So lassen sich die Packtaschen in Längsrichtung oder quer zum Sitz einbauen. Mit Hilfe der Gurtbänder mit Leichtmetall-Haken und der Gurtmaterial-Schlaufen lassen sich seitlich oder an der Oberseite weitere Packtaschen hinzufügen. An ein und derselben Gurtmaterial-Schlaufe lassen sich darüber hinaus mehrere Leichtmetall-Haken einsetzen, um nach oben oder zur Seite hin Erweiterungskombinationen mit einem Inhalt von bis zu 90 Litern zu schaffen.
VORSICHT! Der Fahrzeugbesitzer ist dafür verantwortlich, dass das Gepäck so befestigt ist, dass es nicht zu einer Verletzung des Fahrzeugbesitzers bzw. zu einer Beschädigung seines Eigentums kommt oder eine Gefährdung für den Fahrzeugbesitzer bzw. sein Eigentum besteht. Ist das Gepäck nicht sicher befestigt, kann es sich lösen und/oder sich im Hinterrad verfangen und schwere oder gar tödliche Verletzungen zur Folge haben. Die örtlichen Geschwindigkeitsgrenzen nicht überschreiten. Regelmäßig auf Verschleiß bzw. Beschädigung prüfen.

JP パックの組み合わせ

USラゲッジシステムでは、色々なレイアウトや組み合わせが可能です。パックはシートに対して縦または横に搭載できます。臨時のパックを付属のアロイフックストラップとパックのウェブループを使って、メインパックのサイドやトップに追加できます。またトップとサイド両方を使ってトータル**90**リットルまで組み合わせることも可能です。
警告 - 所有者の自己責任において、器物を損傷したり所有者を危険にさらさないような方法で確実にラゲッジを取り付けて下さい。ラゲッジが安全に取り付けられていないと、外れたり、またバイクの後輪に落下したりすると生命に関わる深刻な傷害を引き起こす可能性があります。制限速度を守って運転して下さい。ラゲッジに損傷がないか定期的に確認して下さい。

ES COMBINACIONES DE MOCHILAS

El sistema US permite disponer las mochilas de muchas formas distintas. Las mochilas pueden montarse sobre el asiento longitudinal o transversalmente. Es posible añadir mochilas adicionales en los laterales o en la parte superior usando las correas con gancho metálico y los lazos. También es posible usar varios ganchos metálicos con el mismo lazo para lograr combinaciones de hasta 90 litros con mochilas en la parte superior y en los laterales.
ADVERTENCIA: es responsabilidad del propietario asegurarse de sujetar el equipaje de modo tal que no dañe ni ponga en riesgo al propietario o sus pertenencias. Si el equipaje no quedara firmemente sujeto, podría soltarse o caer en la rueda trasera y causar lesiones graves o incluso la muerte. No supere los límites de velocidad locales. Compruebe regularmente que no haya signos de desgaste o daños.

IT COMBINAZIONE DELLE BORSE

Con il Sistema US, sono possibili molte modalità di bagaglio. Le borse possono essere montate in linea o trasversalmente sul sedile. Possono essere aggiunte borse ulteriori ai lati o superiormente utilizzando le cinghie a gancio in lega e gli occhielli in tela. Si possono utilizzare ganci in lega multipli sulla stessa cinghia in tela per realizzare combinazioni laterali e verticali fino a 90 litri.
AVVERTENZA: È responsabilità del proprietario assicurarsi che il bagaglio sia fissato in modo tale da non danneggiare o mettere in pericolo se stesso o qualsiasi sua proprietà. Se il bagaglio non è fissato saldamente, potrebbe verificarsi il suo distacco e/o caduta sulla ruota posteriore causando gravi lesioni fino al decesso. Non superare i limiti locali di velocità. Controllare regolarmente per usura o danni.

NL COMBINATIES VAN TASSEN

Met het US-systeem zijn veel verschillende combinaties mogelijk. Tassen kunnen in lijn of over het zadel worden geplaatst. Er kunnen extra tassen worden toegevoegd aan de zijkanten of bovenop met behulp van de banden met metalen haken de 4 lussen aan de onderzijde van de tas. U kunt ook meerdere metalen haken gebruiken n combinatie met de 4 lussen aan de onderzijde van de tas om combinaties aan zowel boven- als zijkanten te bereiken tot 90 liter.
WAARSCHUWING: Het is de verantwoordelijkheid van de eigenaar om te waarborgen dat de bagage zodanig is bevestigd dat deze de eigenaar geen letsel bezorgt en/of eigendommen van de eigenaar niet beschadigt of in gevaar brengt. Als de bagage niet goed vastzit, kan deze losraken en/of in het achterwiel geraken, wat ernstig letsel en zelfs overlijden kan veroorzaken. Rijd niet harder dan de geldende snelheidslimieten. Controleer regelmatig op slijtage en beschadiging.

PL DOCZEPIANIE KILKU TOREB

System mocowań US daje wiele możliwości łączenia toreb ze sobą. Torby można mocować podłużnie lub poprzecznie na siedzeniu. Dodatkowe torby można umocować na bokach lub na górze dzięki taśmowym pętlom i paskom z aluminiowymi haczykowatymi zaczepami. Do tych samych taśmowych pętli można wpinać kilka aluminiowych haczykowatych zaczepów, aby zamocować dodatkowe torby z góry lub z boku. Łączna pojemność bagażu nie może przekroczyć 90 litrów.
OSTRZEŻENIE: Obowiązkiem właściciela jest zapewnienie, że bagaż jest przymocowany w taki sposób, aby nie stwarzać żadnego zagrożenia ani nie narażać na uszkodzenie jakiegokolwiek mienia właściciela. Jeżeli bagaż nie zostanie prawidłowo zamocowany, może to prowadzić do jego odłączenia i / lub spadnięcia na tylne koło, co może skutkować poważnymi obrażeniami, a nawet śmiercią. Należy przestrzegać lokalnych ograniczeń prędkości. Prosimy regularnie sprawdzać produkt pod kątem zużycia i uszkodzeń.

SHOULDER STRAPS

EN US-20 and US-30 packs have shoulder and waist straps as standard. These are stored in the mesh pocket on the base on the pack. IMPORTANT - always remove these straps when using the pack on the bike.

FR Les sacs US-20 et US-30 sont fournis avec des sangles ventrales et bandoulières, et sont stockées dans la poche de mailles du produit. IMPORTANT – retirez toujours ces sangles lors de l'utilisation du sac sur la moto.

DE Die Packtaschen US-20 und US-30 verfügen standardmäßig über Schulter- und Hüftgurte, die im Netz auf der Unterseite der Tasche aufbewahrt werden. WICHTIG – bei Verwendung der Tasche auf dem Motorrad diese Gurte stets entfernen.

JP US-20およびUS-30パックはショルダー、ウエストストラップが標準で付属されています。ストラップはパックベースのメッシュポケットに収納されています。重要 - バイクに搭載して使用する時は常にこれらのストラップは取り外して下さい。

ES Las bolsas US-20 y US-30 cuentan de serie con correas para hombros y cintura, que están guardadas en el bolsillo de malla de la base. IMPORTANTE: al usar la mochila en la moto, retire siempre estas correas.

IT Le borse US-20 e US-30 hanno in dotazione standard cinghie per spalle e vita. Sono riposte nella tasca a rete alla base della borsa. IMPORTANTE - rimuovere sempre queste cinghie quando si utilizza la borsa sulla moto.

NL De US-20 en de US-30 zijn standaard uitgerust met een schouderband en taillebanden. Deze zijn opgeborgen in het gaasvak in de basis van de tas. BELANGRIJK - deze banden moeten altijd worden verwijderd wanneer de tas op de motor wordt gebruikt.

PL Torby US-20 i US-30 są standardowo wyposażone w pasy naramienne i biodrowe. Pasy przechowywane są w siateczkowej kieszeni w dolnej części torby. WAŻNE: przed montażem torby na motocyklu należy zdjąć pasy.

PRODUCT CARE INSTRUCTIONS

EN CARE INSTRUCTIONS

All US-Packs have a white liner in the main body which can be removed easily for cleaning. Both the liner and the main pack should be washed in luke warm water with mild soap. CAUTION: bio-powders will strip the waterproof fabric coatings. DO NOT tumble dry or dry on a radiator. Correctly attached, US Packs should not rub against the bodywork. However, to avoid risk of scratching paintwork, it is advisable to apply a protective film.

FR CONSEILS D'ENTRETIEN

Tous les sacs US sont munis d'une doublure blanche qui peut être facilement enlevée pour le nettoyage. La doublure et le sac principal doivent être lavés dans de l'eau tiède avec du savon doux. ATTENTION: les poudres chimiques peuvent endommager les revêtements imperméables. NE PAS faire sécher dans un sèche-linge ou sur le radiateur. Les sacs US correctement attachés ne doivent pas toucher la carrosserie de la moto. Cependant, pour éviter tout risque d'endommager la peinture il est conseillé d'appliquer sur la carrossserie un film protectif.

DE PFLEGEHINWEISE

Der Hauptteil aller US-Packtaschen ist mit einem weißen Futter ausgeschlagen, das sich zum Reinigen leicht herausnehmen lässt. Sowohl das Futter als auch die Haupttasche sind mit einer warmen, milden Seifenlauge zu waschen. ACHTUNG: Bei Verwendung von enzymhaltigen Waschpulvern löst sich die wasserdichte Beschichtung auf. NICHT in einem Wäschetrockner oder auf Heizkörpern trocknen. Bei korrekter Befestigung der US-Packtaschen ist ein Reiben der Taschen am Aufbau unwahrscheinlich. Um das Risiko von Lackkratzern zu vermeiden, ist es jedoch ratsam, eine Schutzfolie aufzubringen.

JP 取扱説明書

すべてのパックのメインボディ内側には、簡単に取り外しができて洗える防水ホワイトライナーが付いています。ライナーとメインパックは低刺激の石鹸を使ってぬるま湯で洗浄します。注意 - バイオパワー洗剤は防水素材のコーティングをはがしますので使用はさけて下さい。乾燥機は使用しないで下さい。USパックは車体に擦れないように正しく装着して下さい。また塗装などに傷を及ぼす危険をさけるため、市販の防護フィルムの使用をおすすめします。

ES INSTRUCCIONES PARA EL CUIDADO

Todas las bolsas US cuentan con un revestimiento blanco en el cuerpo principal que puede extraerse fácilmente para su limpieza. Tanto el revestimiento como el cuerpo principal de la mochila deben lavarse en agua tibia con jabón neutro. PRECAUCIÓN: los detergentes ecológicos en polvo eliminarán los revestimientos impermeables del tejido. NO utilizar secadora ni dejar secar sobre un radiador. Correctamente acopladas, las bolsas US no deberían rozar la carrocería. No obstante, para evitar el riesgo de rayar la pintura, se aconseja aplicar una película protectora.

IT ISTRUZIONI PER LA MANUTENZIONE

Tutte le US-Pack sono dotate di un rivestimento bianco nella parte principale, che può essere facilmente rimosso per la pulizia. Sia il rivestimento che la borsa devono essere lavati in acqua tiepida con sapone neutro. ATTENZIONE: le bio-polveri deteriorano i rivestimenti in tessuto impermeabile. NON asciugare a secco o su un radiatore. Se allacciate correttamente, le US-Pack non devono sfregare contro la carrozzeria. Tuttavia, per evitare il rischio di graffiare la vernice, si consiglia di applicare una pellicola protettiva.

NL INSTRUCTIES VOOR ONDERHOUD

Alle US-tassen zijn voorzien van een witte uitwasbare liner in het hoofdcompartiment, deze kan gemakkelijk kan worden verwijderd om te reinigen. Zowel de voering als de tas kunnen worden gewassen in lauwwarm water met milde zeep. LET OP: door biologische wasmiddelen wordt de waterbestendige coating op de liner en de tas afgebroken. NIET in de wasdroger of op een radiator laten drogen. Bij juiste bevestiging zullen US-tassen niet tegen de carrosserie schuren. Om het risico op krassen in de lak te voorkomen, wordt aanbevolen een beschermende folie te gebruiken.

PL INSTRUKCJE KONSERWACJI

Wszystkie torby US Pack posiadają białą podszewkę w głównej części torby, którą można łatwo wyjąć w celu wyczyszczenia. Zarówno podszewki, jak i torby należy czyścić wyłącznie w letniej wodzie z delikatnym mydłem. PRZESTROGA: stosowanie enzymatycznych proszków do prania spowoduje usunięcie wodoodpornej powłoki materiału. NIE WOLNO suszyć w suszarkach bębnowych ani na grzejnikach. Jeśli zostaną prawidłowo zamocowane, torby US Pack nie powinny obcierać korpusu motocykla. W celu zminimalizowania ryzyka zarysowania lakieru zaleca się stosowanie folii ochronnej.